System rodastar®

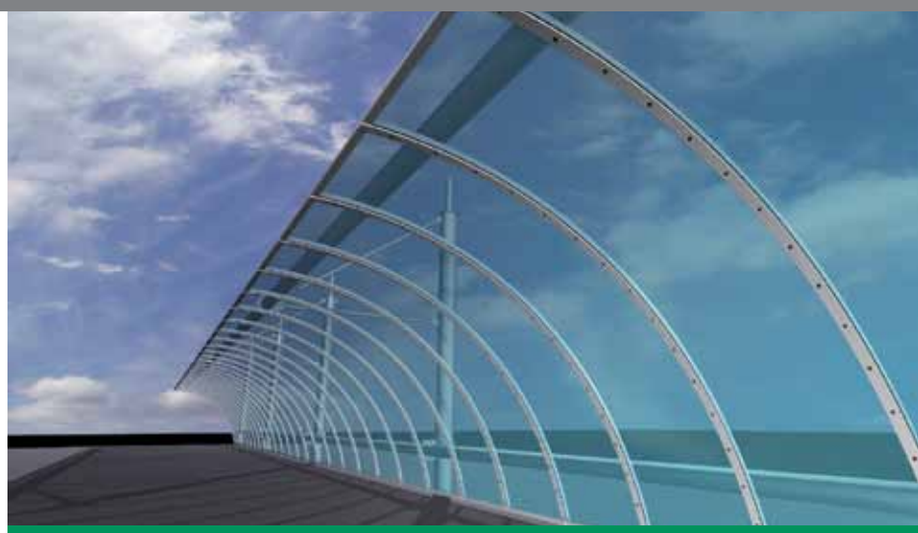

roda

System rodastar® *Lärmschutzwand*

Produktbezeichnung:	rodastar® *Lärmschutzwand*
Lastannahmen:	DIN 1055 (Hochbau)
Werkstoffe:	Stahl feuerverzinkt (S235 JR und S235 JR G2), Aluminium pressblank (EN AW-6060 und EN AW-6063) Scheiben aus Kunststoff

Produktbeschreibung:

Die rodastar Lärmschutzwand sorgt für eine Schallminderung bei minimaler Beeinträchtigung der Sicht.

Rundrohrhohlprofile aus Stahl bilden die Tragekonstruktion. Die Schallschutzelemente bestehen aus geraden bzw. gebogenen Aluminiumsprossen und Kunststoffverscheibungen.

Für vertikale Lärmschutzwände können alternativ Sandwichwandelemente aus Stahlblech integriert werden.

Lieferumfang:

Die rodastar Lärmschutzwand wird nach individuellen Anforderungen ausgeführt.

Folgende Leistungen sind in unserem Angebotsumfang enthalten:

- Objektstatik nach DIN 1055
- Fundamentpläne
- Werkplanung
- Fertigung, Lieferung und Montage des feuerverzinkten Stahltragwerks
- Beschichtung der Stützen im Bereich Köcher mit Inertol oder ähnlich
- Fertigung, Lieferung und Montage der Konstruktion aus pressblanken Aluminiumprofilen
- RAL-Farbbeschichtung der Stahl- und Aluminiumprofile (optional)

Bauseitige Leistungen:

- Bauantrag, Baugenehmigung und Gutachten
- Fundamentierung
- Bereitstellung von Energien







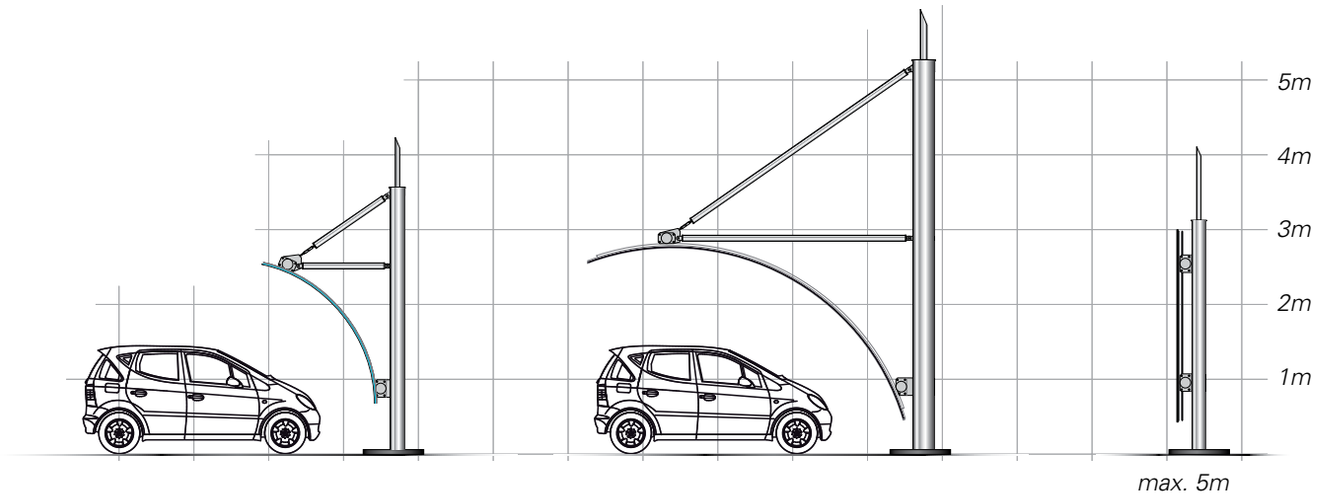

Tabelle Schalldämmwerte (DIN 52210-75)

Elementtypen	Materialstärken (mm); Werte = dB										
	4	5	6	8	10	40	50	60	80	100	120
Kunststoffelemente massiv											
Rw	26	28	30	31	32	●	●	●	●	●	●
Rm	23	25	27	28	29	●	●	●	●	●	●
Kunststoffelemente											
Hohlkammerplatte (2-schalig)											
Rw	●	●	18	18	19	●	●	●	●	●	●
Rm	●	●	15	15	16	●	●	●	●	●	●
Stahl-Sandwichelemente											
Wandelemente											
Rw	●	●	●	●	●	25	●	25	25	25	27
Stahl-Sandwichelemente											
Soundelemente (eins. gelocht)											
Rw	●	●	●	●	●	●	30	●	31	31	32

Rw = bewertetes Schalldämmmaß in dB
Rm = mittleres Schalldämmmaß in dB

roda GmbH • Flutstrasse 73 • D-47533 Kleve • fon: + 49-28 21-7223 11 • fax: + 49-28 21-7223 33 • info@roda.net • www.roda.net